KEMMLIT
SANITÄREINRICHTUNGEN
FÜR HÖCHSTE ANSPRÜCHE

Datenblatt Wandhaken 4403 aus Aluminium

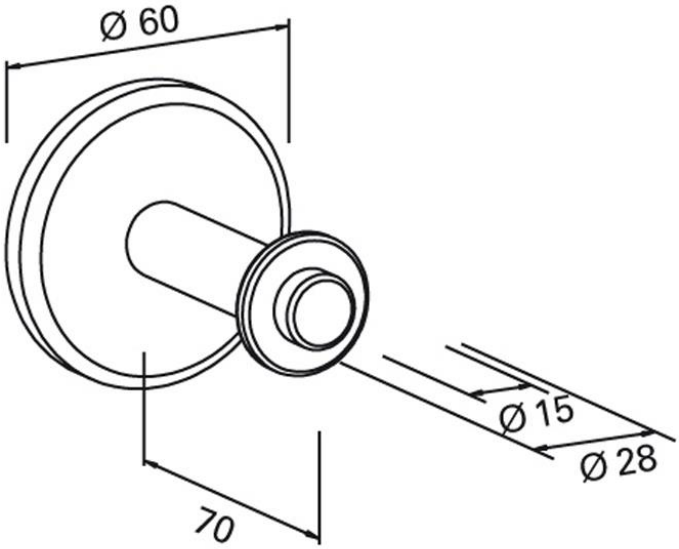

Artikel	Wandhaken 4403 aus Aluminium (Artikelnummer 240.308)
Einsatzbereich	ideal für hochwertige und hygienisch-sensible Bereiche und Einrichtungen geeignet
Design	geradlinige und klare Formensprache, funktional und harmonisch
Ø Rosette in mm	60
Ø Haken in mm	15
Tiefe in mm	70
Material	aus hochwertigem Aluminium, naturfarbig eloxiert
inkl. Befestigungsmaterial	nein

KEMMLIT Bauelemente GmbH
Maltschachstraße 37
D-72144 Dusslingen
Telefon: +497072/131-283
Email: onlineshop@kemmlit.de
Web: shop.kemmlit.de